Heißkanaldüse smart
DS - 14
Hot runner nozzle smart
DS - 14

Version 20.10
Änderungen vorbehalten
Version 20.10
We reserve the right to make changes

DS - 14 Heißkanaldüse smart

DS - 14 Hot runner nozzle smart

Einsetzbar als offene und Nadelverschlussdüse in Verbindung mit Witosa Heißkanalverteilern.
Can be used as open or valve gate nozzle in conjunction with Witosa hot runner manifolds.

HINWEISE:
- inkl. 1m Stromkabel
- inkl. 1m Thermokabel
- Sonderlängen auf Anfrage erhältlich
- allgemeine Einbauhinweise zu Düsen finden Sie im Infocenter
- Vorkammerbuchsen siehe Kapitel 8

NOTE:
- *incl. 1m power cable*
- *incl. 1m thermocouple cable*
- *Special lengths available on request*
- *general installation instructions for nozzle can be found in info-center*
- *for melt chamber bushings, see Chapter 8*

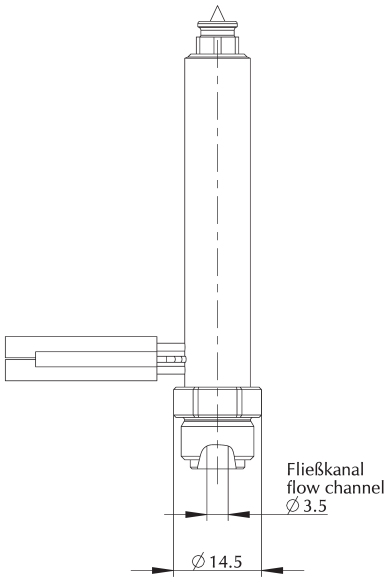

DS-14-ND
Nadelverschluss Düsendichtung
Valve gate nozzle seal

DS-14-N
Nadelverschluss Spitzendichtung
Valve gate tip seal

DS-14
Spitzendichtung
Tip seal

DS-14-V
Eingeschraubte Vorkammer
Screwed-in melt chamber

	Hartmetall / H *Carbide / H*	Standard *Standard*	Wärmeleitspitze / W *Heat conducting tip / W*
Torpedo (Standard) *Torpedo (Standard)*	•	•	•
EVO-RS (E) *EVO-RS (E)*		•	
Offene Spitze (O) *Open tip (O)*	•	•	
Durchgangsspitze (D) *through-hole tip (D)*	•	•	•

Düsenlänge *Nozzle length*	40	50	60	80	100	120	140
L	•	•	•	•	•	•	•

Weitere Düsenlängen auf Anfrage möglich *Further nozzle lengths on request*

DS - 14 Einbauhinweise
DS - 14 installation instructions

Ansicht X
View X

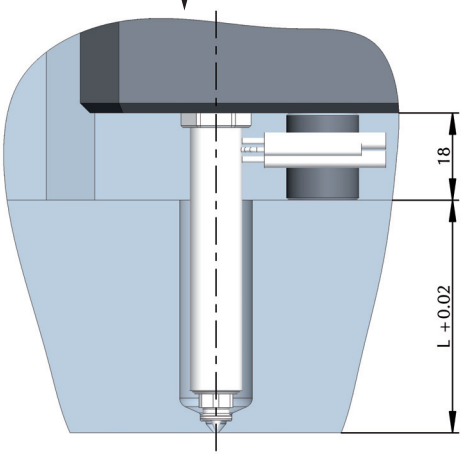

Ansicht X
View X

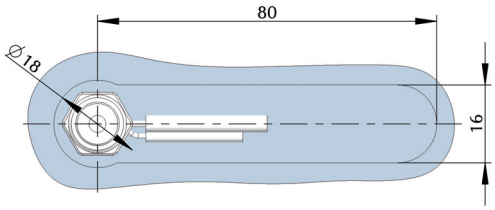

Vorkammergeometrie Düsenspitze
Nozzle tip melt chamber geometry

DS-14
Spitzendichtung
Tip seal

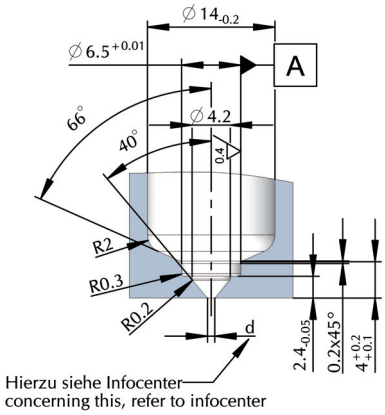

DS-14-V
Eingeschraubte
Vorkammer
Screwed-in
melt chamber

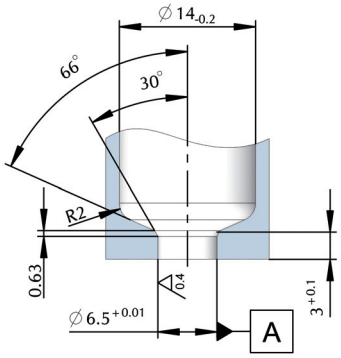

Vorkammergeometrie Nadelverschluss
Valve gate melt chamber geometry

DS-14-ND
Düsendichtung
Nadelverschluss
Min.d = 0,8
Max.d = 1,2
Valve gate
nozzle seal:
Min. d = 0.8
Max. d = 1.2

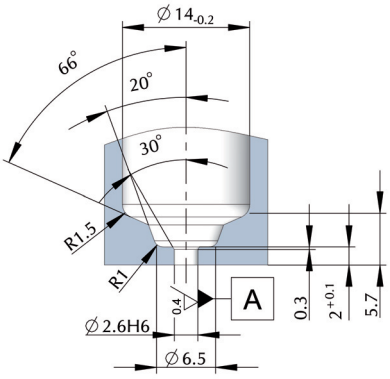

DS-14-N
Spitzendichtung
Nadelverschluss
Min.d = 0,8
Max.d = 1,2
Valve gate
tip seal:
Min. d = 0.8
Max. d = 1.2

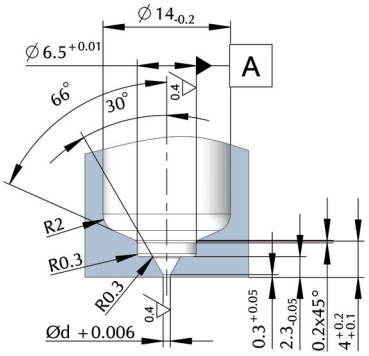

CAD-Daten zu unseren Standard-Produkten finden Sie in den üblichen Formaten unter witosa.de
CAD data for our standard products can be found in common formats at witosa.de.

DS - 14 Einbauhinweise
DS - 14 installation instructions

Verhältnis der Düsenlänge zur max. Dehnlänge des Verteilers
Ratio of the nozzle length to the max. expansion length of the manifold

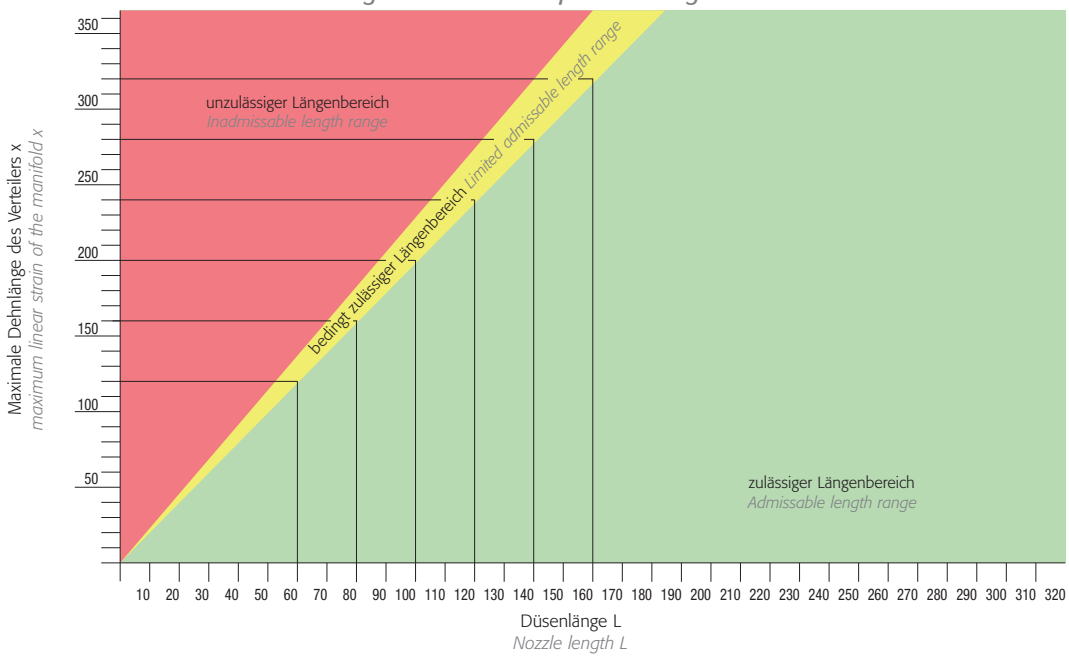

Da die Düsen bei witosa smart mit dem Verteiler verschraubt sind, entsteht beim Aufheizen des Verteilers, auf Grund der Längenausdehnung, ein zusätzliches Biegemoment auf die Düsenachse. Dieses Biegemoment ist abhängig vom Stichmaß (X).
Für die auf Grund der Längenausdehnung zu wählende Düsenlänge, gilt die Faustformel:
Since the witosa smart nozzles are screwed to the manifold, additional bending torque arises on the nozzle axis when the manifold is heated up due to length expansion. This bending torque depends on the inside micrometer (X).
The following rule of thumb applies for the nozzle length to be selected due to length expansion:

Mindestlänge
Minimum length
L = X/2

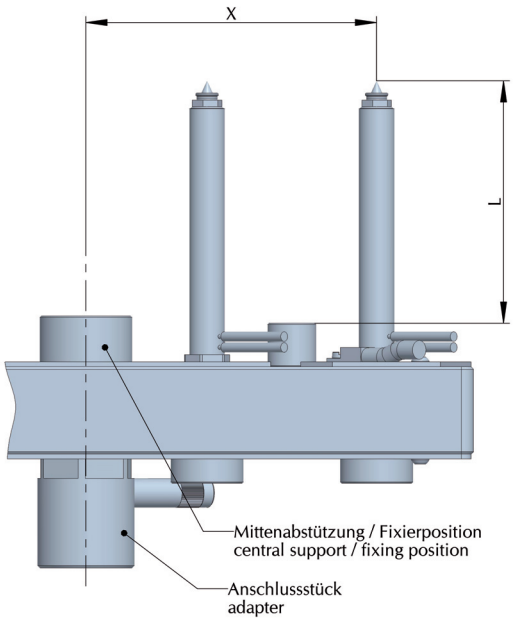

Alle Angaben in mm
All specifications in mm

Oberfläche, wenn nicht anders angegeben: RA2,3 oder VDI3400 Ref. 27
Surface, if not specified otherwise: RA2.3 or VDI3400 Ref. 27

DS - 14 Anspritzvarianten
DS - 14 gating variants

Düsenspitze
Nozzle tip

-Torpedospitze
(Standard)
-Torpedo tip
(standard)

-EVO-RS Spitze
(E)
-EVO-RS tip
(E)

-Durchgangsspitze
(D)
-through-hole tip
(D)

-offene Spitze
(O)
-Open tip
(O)

Nadelverschluss
Valve gate

-Nadelverschluss
(N)
-Valve gate
(N)

-Nadelverschluss
Verschleißeinsatz
(ND)
-Valve gate
Wear insert
(ND)

Vorkammerbuchsen
Melt chamber bushings

-Vorkammerbuchse
(Z8 / Z9)
-Melt chamber bushing
(Z8 / Z9)

Vorkammerbuchsen finden Sie in Kapitel 8
Melt chamber bushings can be found in Chapter 8.