Z15 - Mittenabstützung
Z15 - Central support

Die Mittenabstützung dient zur Druckaufnahme gegenüber des Anschlussstückes sowie zur Zentrierung des Verteilers.
The central support is used to relieve pressure from the adapter.

HINWEISE:
- die Mittenabstützung gehört zum Lieferumfang der Verteiler
- inkl. Schraube M4

NOTE:
- *the central support is part of the scope of delivery of the manifold*
- *incl. M4 screw*

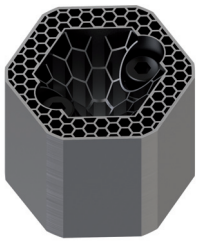

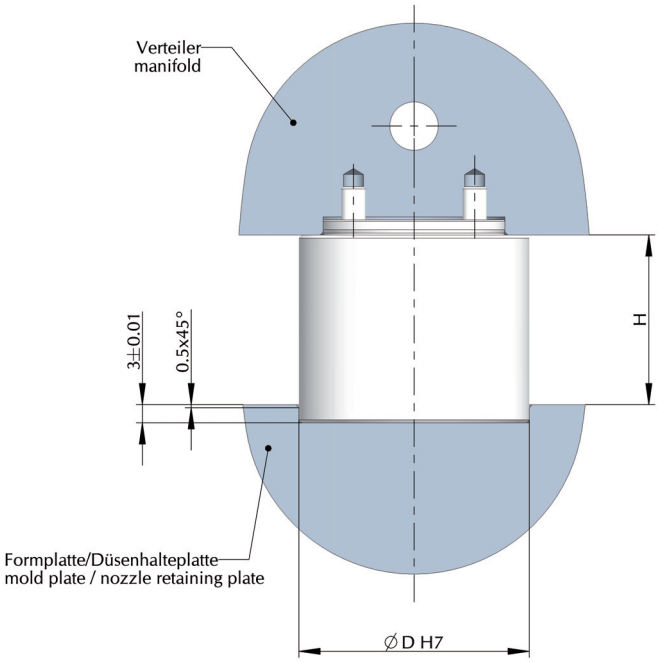

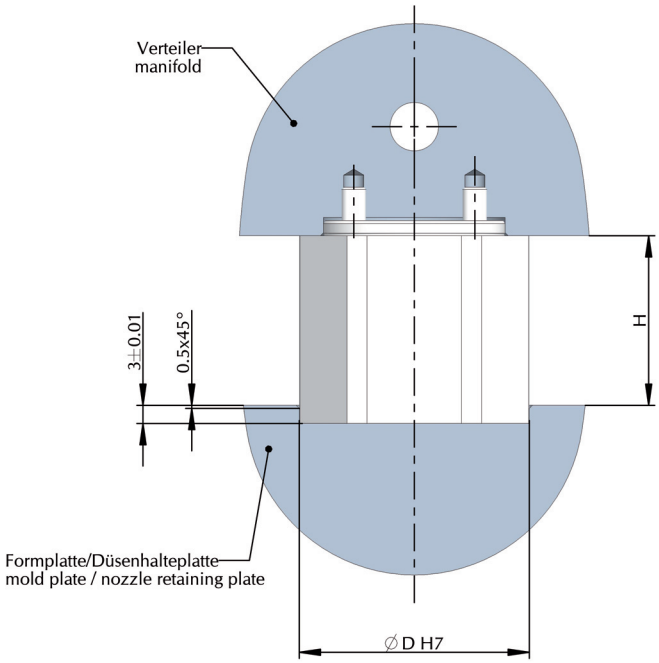

Bestell-Nr.		Z15-18 Typ 3	Z15-28 Typ 3	Z15-18-EB	Z15-28-EB
Order No.					
	D	38,0	38,0	38,0	38,0
	H	18,0	28,0	18,0	28,0

Alle Angaben in mm
All specifications in mm