Nadelverschluss mit hydraulischem/pneumatischem Antrieb für Hubplatte - NH

Valve gate with hydraulic/pneumatic drive for lifting plate - NH

NH

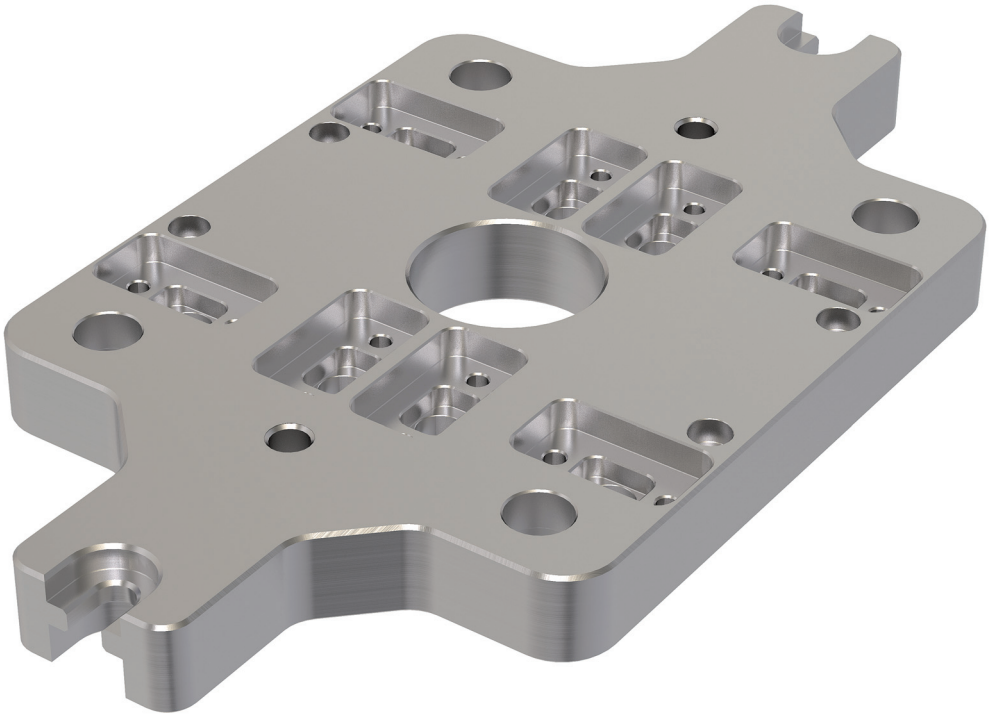

Version 20.10
Änderungen vorbehalten
Version 20.10
We reserve the right to make changes

NH - Hubplatte
NH - Lifting plate

Dieses Nadelverschlusssystem mit Hubplatte dient zur Artikelanspritzung in hochfachigen Werkzeugen und ist geeignet bei engen Nestabständen.
This valve gate system with lifting plate enables incecting of articles in moulds with a large number of cavities and is suitable for tight cavity spacings.

HINWEISE:
- die Betätigung kann hydraulisch oder pneumatisch erfolgen
- pneumatische und hydraulische Betätigung kann mittels NT - Antriebseinheit sowie externen Zylindern erfolgen
- jede Nadel ist separat um ±0,5mm einstellbar
- die Hubplatte enthält Führungsbuchsen zur Führung im Werkzeug
- CAD-Daten werden nach Bestellung, für Ihre Anwendung, versendet

NOTE:
- *Actuation can occur hydraulically or pneumatically.*
- *Pneumatic and hydraulic actuation can occur using an NT - drive unit as well as external cylinders.*
- *Each needle is individually adjustable by ± 0.5 mm.*
- *The lifting plate contains guide bushings for guidance in the tool.*
- *CAD data is sent for your application after ordering.*

Hubplatte mit externen Hydraulikzylindern
Lifting plate with external hydraulic cylinders

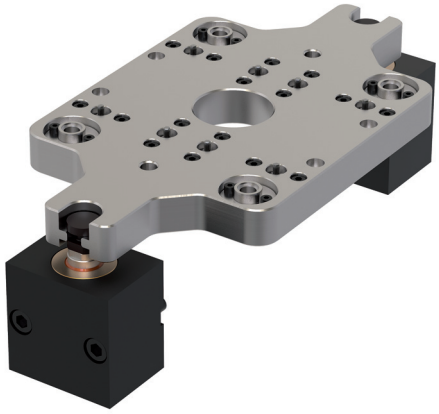

Hubplatte mit NT - Antriebseinheiten Witosa
Hydraulisch und pneumatisch einsetzbar
Lifting plate with NT - drive units from Witosa hydraulic or pneumatic operation

NH - Einbauhinweise
NH - Installation instructions

Variante mit Hydraulikzylinder
Hydraulic cylinder variant

Hydraulikzylinder
hydraulic cylinder

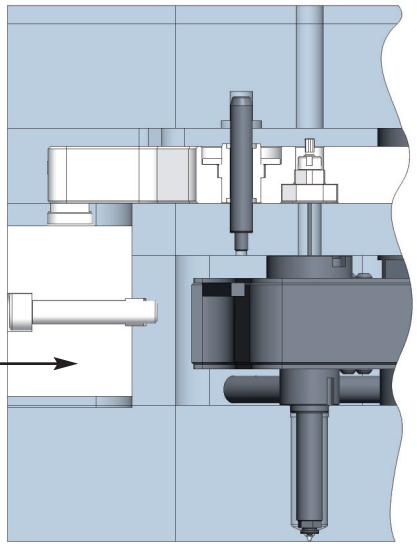

Varianten mit NT - Antriebseinheiten
Variant with NT - drive units

NT - Antriebseinheit
NT - drive unit

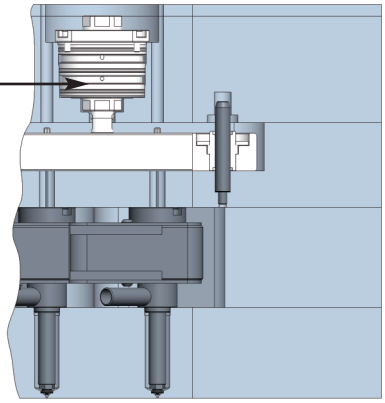

Servoelektrische Antriebe finden Sie auf Seite 7.05
Servo-electric drives can be found on Page 7.05.

Alle Angaben in mm
All specifications in mm

Oberfläche, wenn nicht anders angegeben: RA2,3 oder VDI3400 Ref.27
Surface, if not specified otherwise: RA2.3 or VDI3400 Ref. 27

CAD-Daten zu unseren Standard-Produkten finden Sie in den üblichen Formaten unter witosa.de
CAD data for our standard products can be found in common formats at witosa.de.