Heißkanaldüse zur Einzelanwendung MONOLITH® – 22-R

Hot runner nozzle for single use MONOLITH® - 22-R

Version 23.04
Änderungen vorbehalten
Version 23.04
We reserve the right to make changes

MONOLITH®-22-R Heißkanaldüse
MONOLITH®-22-R Hot runnner nozzle

Heißkanaldüse zur Einzelanwendung.
Hot runner nozzle for single application.

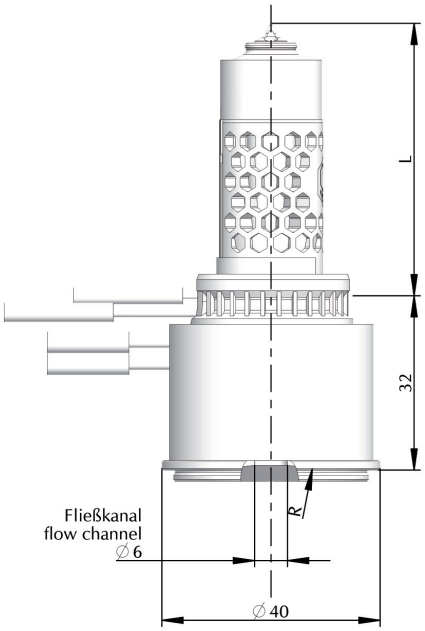

HINWEISE:
- Inkl. 1m Stromkabel
- Inkl. 1m Thermokabel
- Max. Spritzdruck 2000bar
- Sonderlängen auf Anfrage erhältlich
- Längenausdehnung der Düse ist für ΔT=200°C berücksichtigt
- Anlagekraft der Maschinendüse min. 16kN / max. 100kN
- allgemeine Einbauhinweise zu Düsen finden Sie im Infocenter

NOTE:
- *incl. 1m power cable*
- *incl. 1m thermocouble cable*
- *Maximum injection pressure: 2000bar*
- *Special lengths available on request*
- *Linear expansion of the nozzle is already considered for ΔT=200°C*
- *Contact force of the machine nozzle minimum 16kN / maximum 100 kN*
- *general installation instructions for nozzle can be found in infocenter*

MONOLITH®-22-R
Spitzendichtung
Tip seal

MONOLITH®-22-V-R
Aufgeschraubte Vorkammer
Screwed-on melt chamber

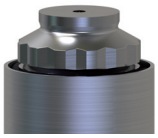

MONOLITH®-22-V-R
Aufgeschraubte verlängerte Vorkammer
Screwed-on extended melt chamber

MONOLITH®-22-V-R
Aufgeschraubte verlängerte Vorkammer mit Angusskegel
Screwed-on extended melt chamber with spraue cone

	Beschichtet / C *coated / C*	Unbeschichtet / NC *uncoated / NC*
1-Loch *1-hole*	•	•
2-Loch (Standard) *2-hole (Standard)*	•	•
3-Loch *3-hole*	•	•
R *R*	Standard erhältlich in: R0, R15,5 und R40 *Available as standard in R0, R15,5, R40*	

Düsenlänge *Nozzle length*	50	60	80	100	120	140	160	180
L	•	•	•	•	•	•	•	•

MONOLITH®-22-R Anspritzvarianten
MONOLITH®-22-R gating variants

Düsenspitze
Nozzle tip

- 1-Loch
(1)
- 1-hole
(1)

- 2-Loch
(2)
- 2-hole
(2)

- 3-Loch
(3)
- 3-hole
(3)

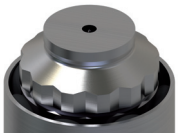

-aufgeschraubte Vorkammer
(V)
-Screwed-on melt chamber
(V)

MONOLITH®-22-R Einbauhinweise
MONOLITH®-22-R installation instructions

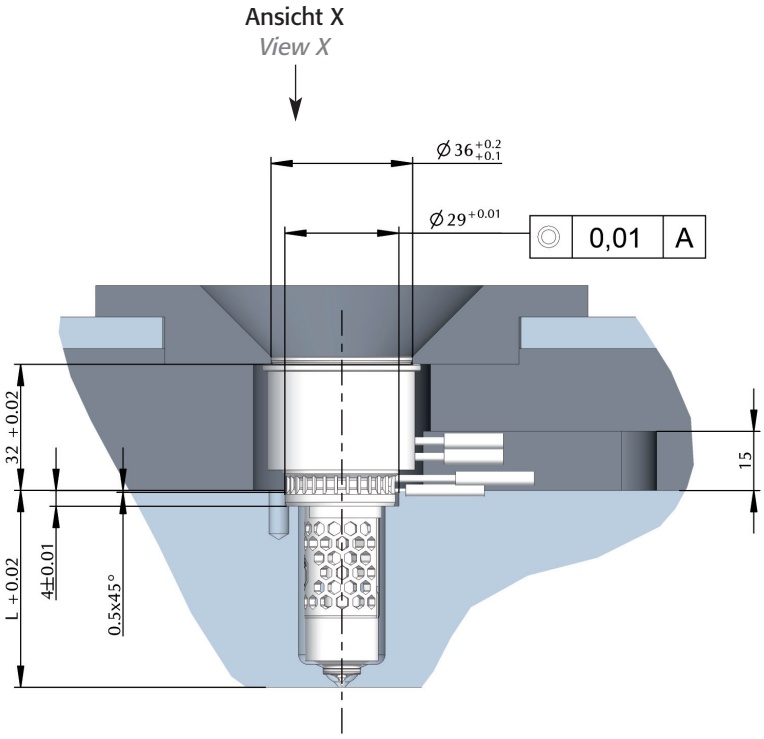

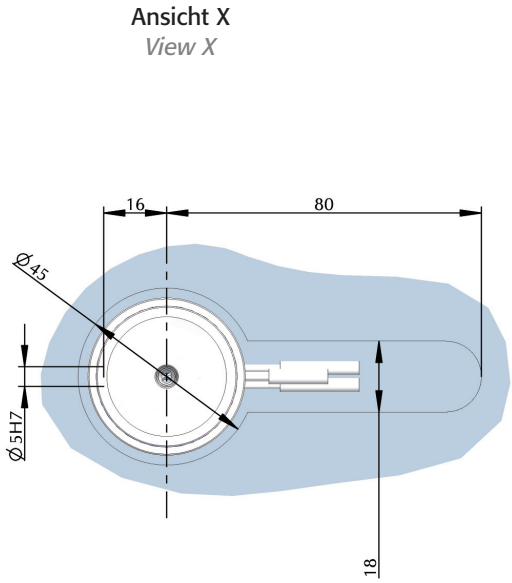

MONOLITH®-22-R Vorkammergeometrie
MONOLITH®-22-R Melt chamber geometry

Vorkammergeometrie Düsenspitze
Nozzle tip melt chamber geometry

MONOLITH®-22-R
Spitzendichtung
Tip seal

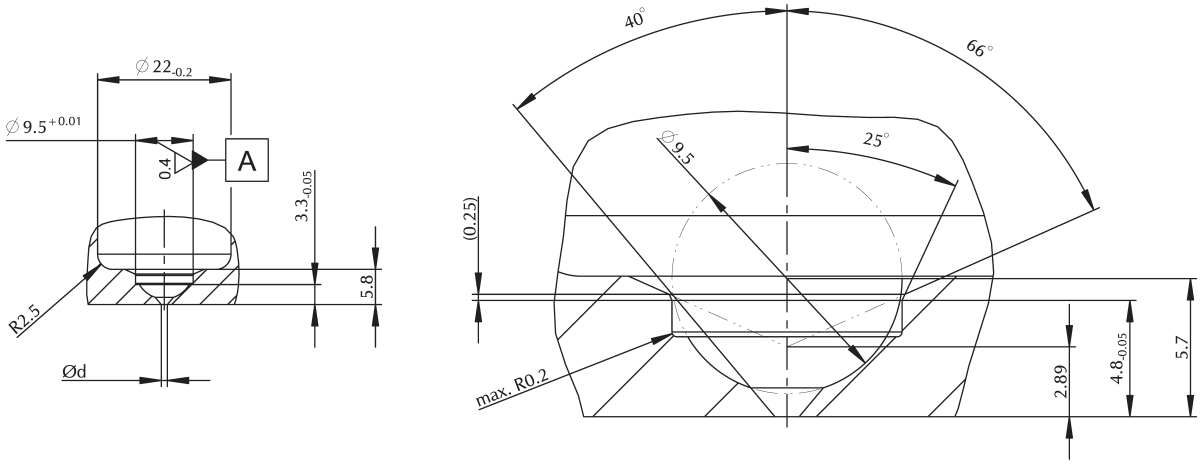

Vorkammergeometrie Düsenspitze
Nozzle tip melt chamber geometry
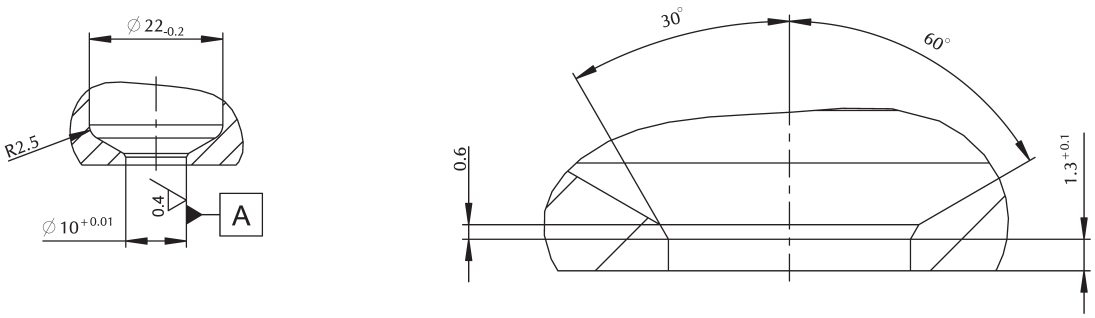
MONOLITH®-22-V-R
Aufgeschraubte Vorkammer
Screwed-on melt chamber